SEREL®

TSE EN ISO 9001:2015

0169

Montaj Talimatı / Mounting instructions

Fonksiyon / Function

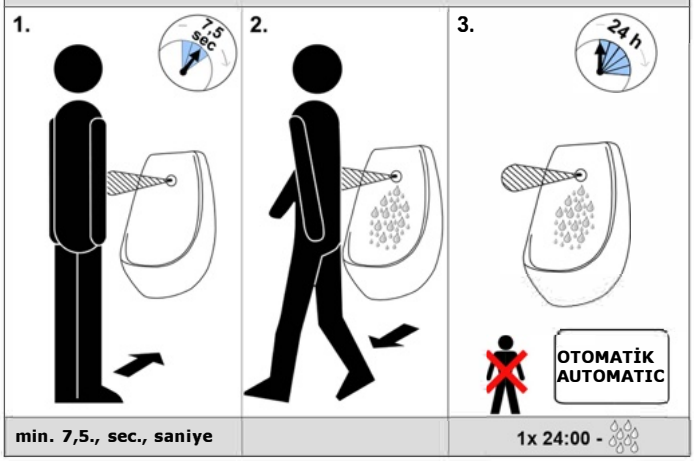

min. 7,5., sec., saniye | | 1x 24:00 -

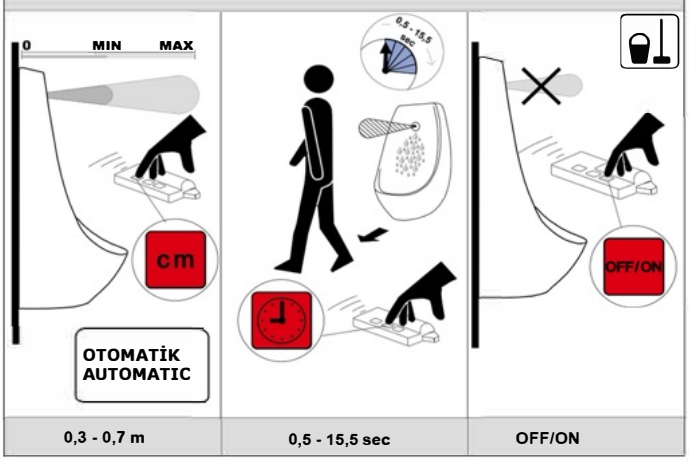

0,3 - 0,7 m | 0,5 - 15,5 sec | OFF/ON

Ambalaj içeriği / Supplied equipment

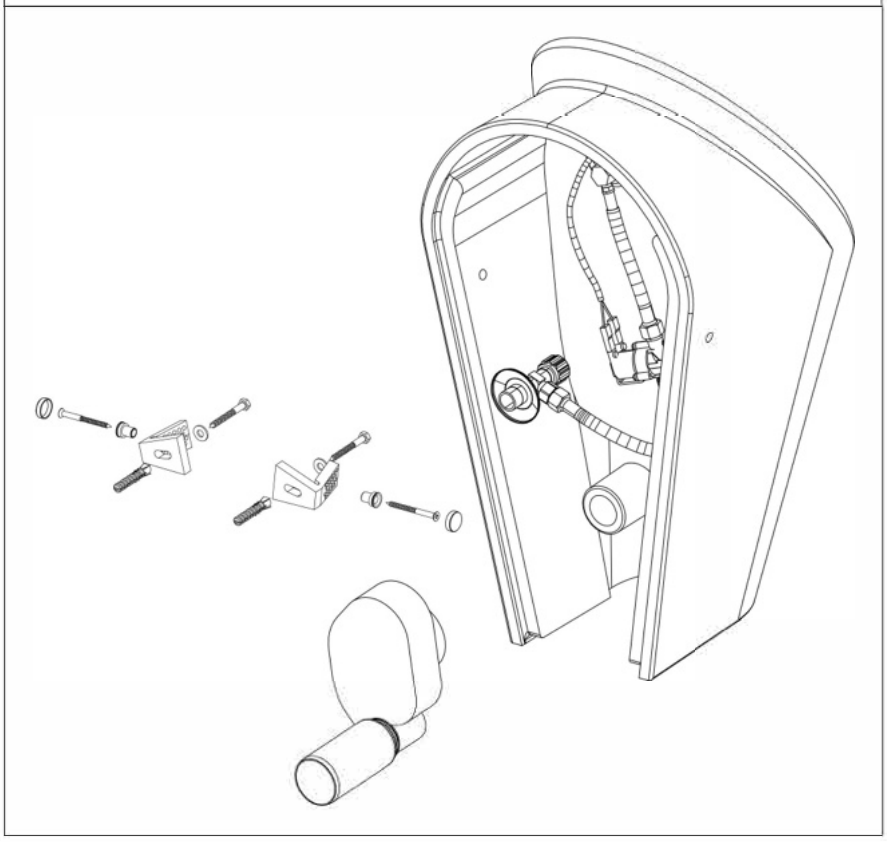

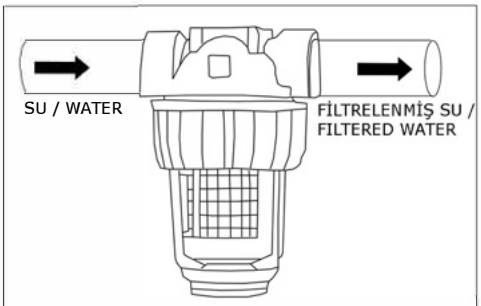

! Su filtresinin pisuarlara giden ana temiz su hattına bağlanmalıdır. / Water filter must be installed on the water inlet pipeline!

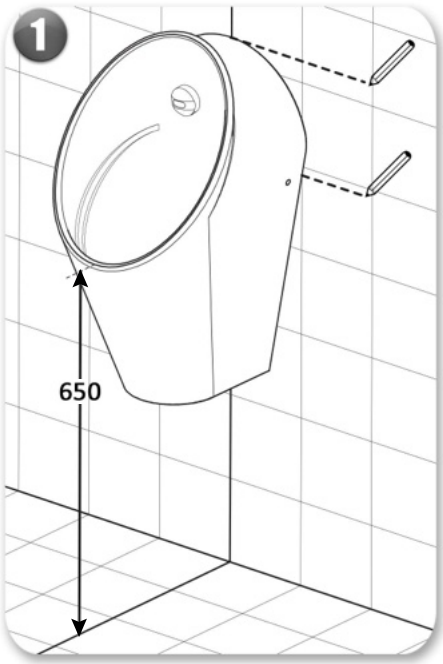
1
650

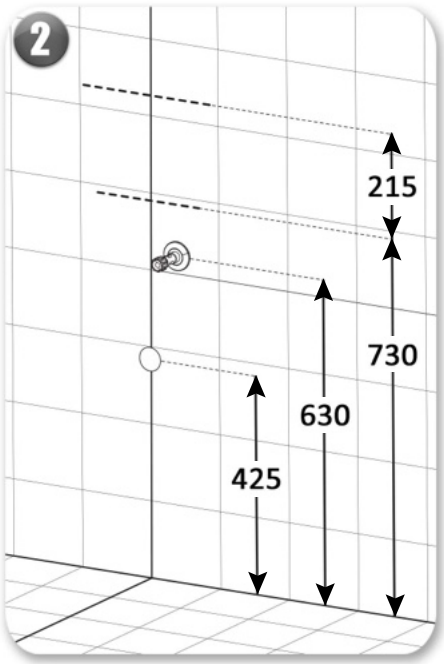
2
215
730
630
425

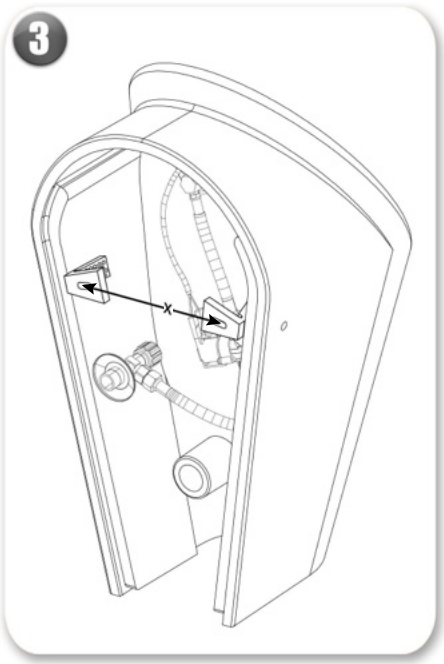
3
X

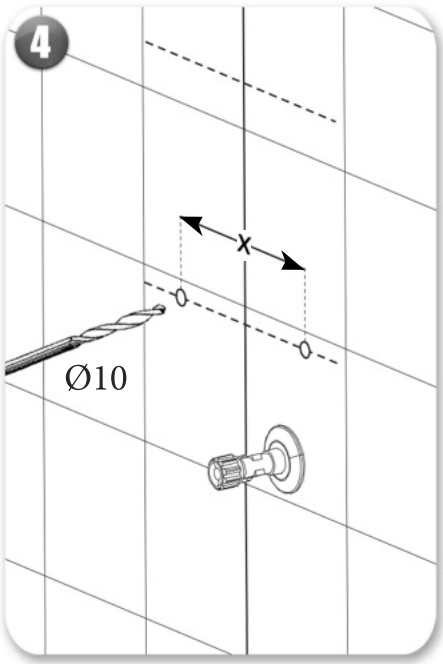
4
X
Ø10

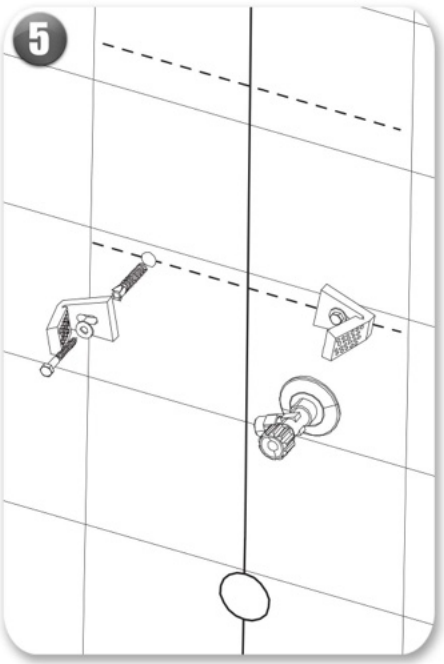
5

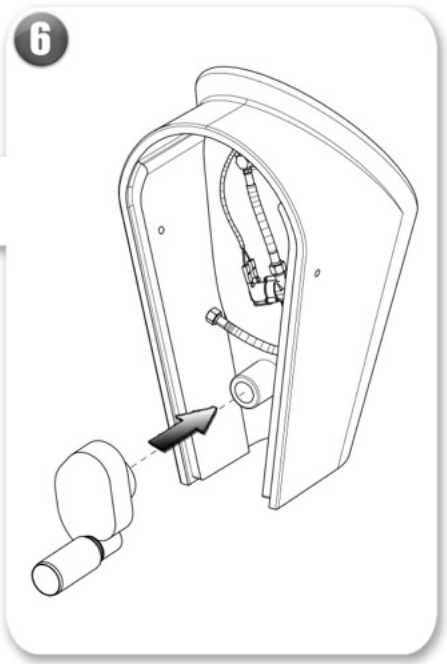
6

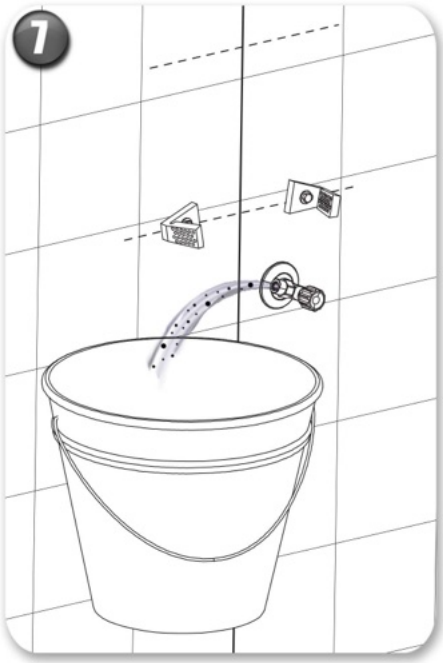
7

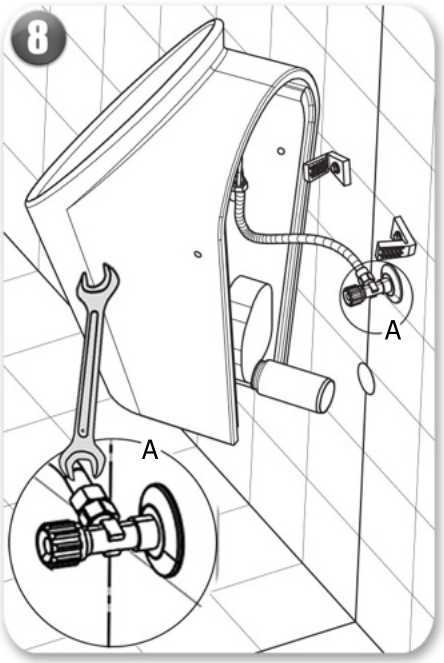
8
A
A

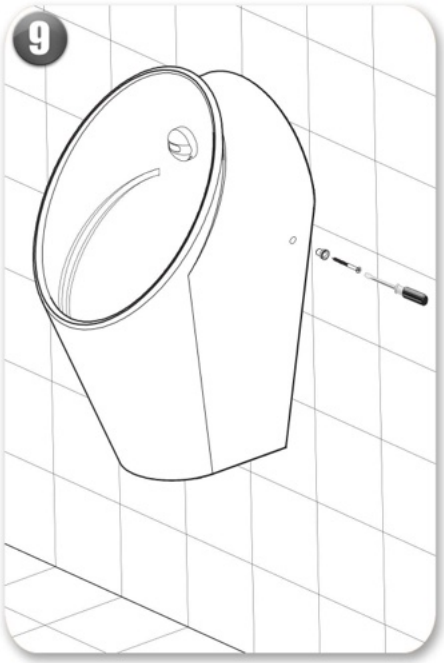
9

10

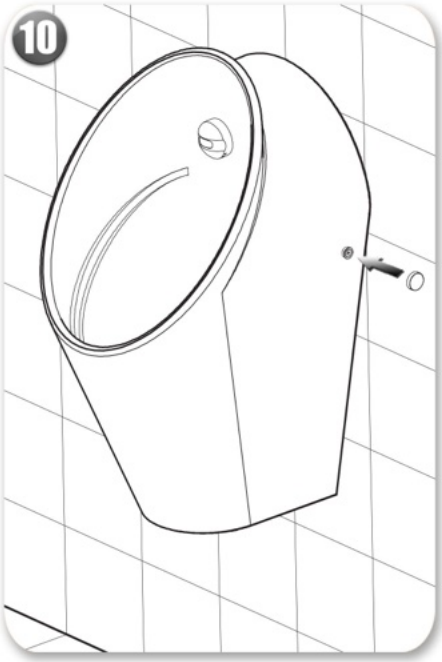

11

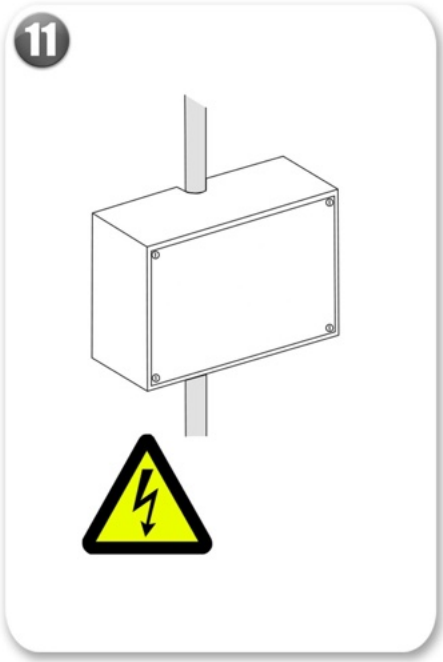

12



13

