SEREL®

MONTAJ ADAPTÖRLÜ ASMA KLOZET MONTAJ TALİMATI

1

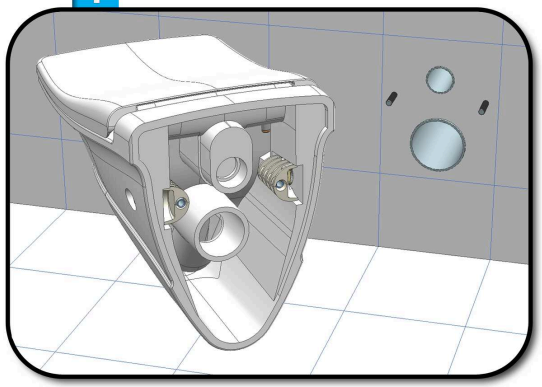

Asma klozet montaj adaptörü, klozet üzerinde ön montajlıdır. Montaj eksen aralığı 180mm. olarak hazırlanmıştır.

2

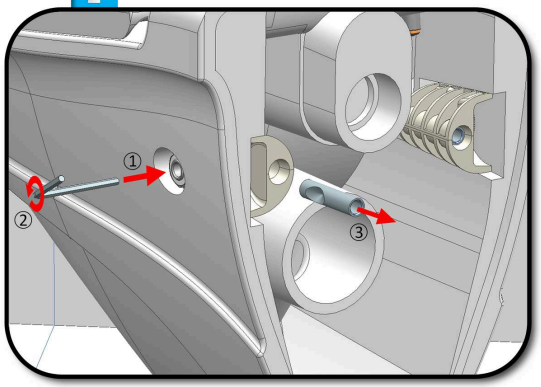

Montaj grubunun içindeki çektirme adaptörleri dışarı çıkartılır; allen anahtar kullanılarak setskur gevşetilir, çektirme adaptörleri dışarı alınır.

3

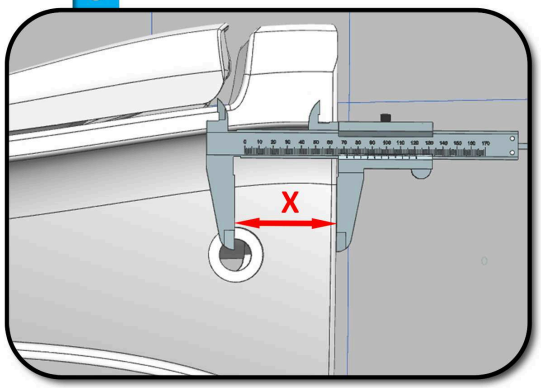

Montaj sisteminin orta ekseni ile ürünün duvar düzlemi arası ölçülür. Bu ölçü, her iki taraf içinde alınmalıdır.

4

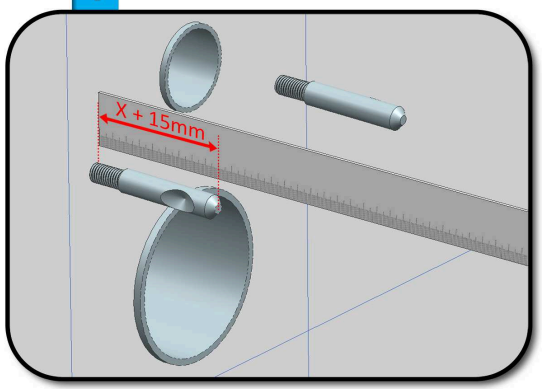

Bir önceki aşamada ürün üzerinden alınan ölçüye 15mm eklenerek ayarlama yapılır.

5

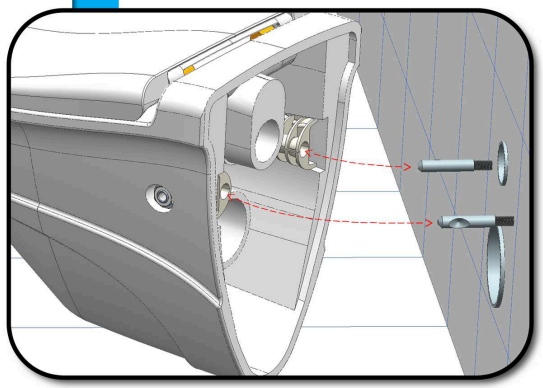

Klozet çektirme adaptörlerine takılır.

6

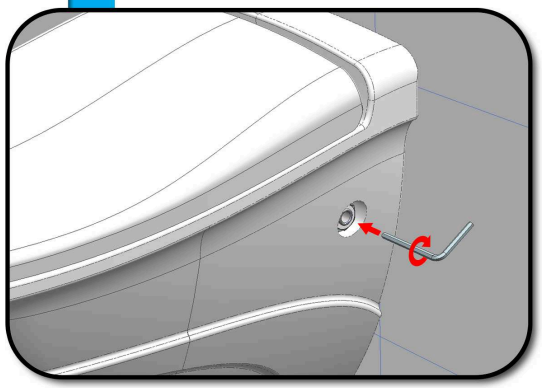

Allen anahtar ile klozetin her iki yanındaki setskurlar sıkılır. Bu işlem sırasında klozet el yardımı ile duvara doğru itilmelidir.

7

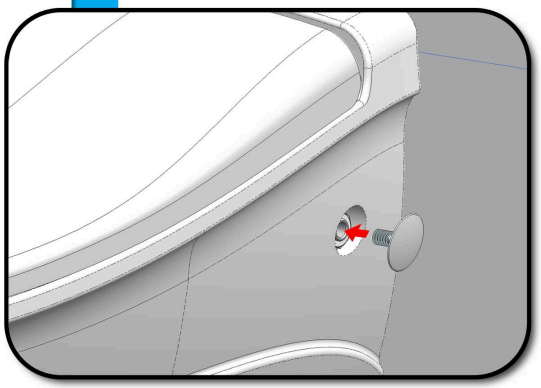

Kapama rozetleri klozet üzerindeki yerlerine takılarak montaj tamamlanır.

8

