ROYAL

Ürün Kodu : 102167629-K/KK - Ankastre Lavabo Bataryası S.Üstü Grubu / Krom (İhracat Kodu: 102167629 EX-K/KK)
Product Code: 102167629-K/KK - Concealed Basin Mixer Surface Mounted Group / Chrome (Export Code: 102167629 EX-K/KK)
**Localization product codes are available.*

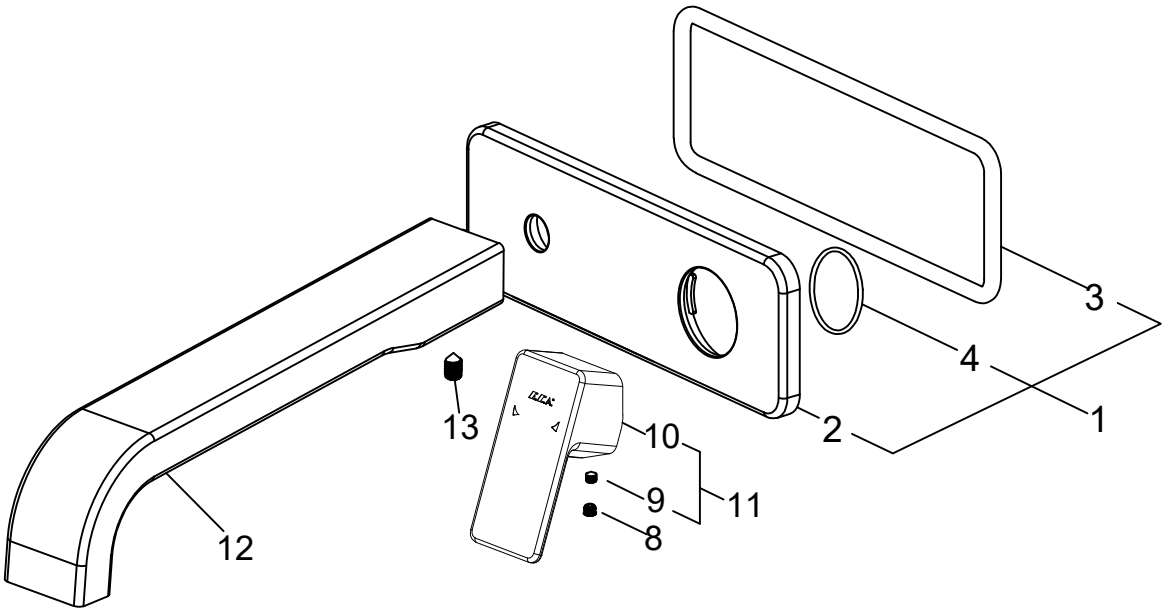

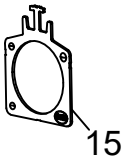

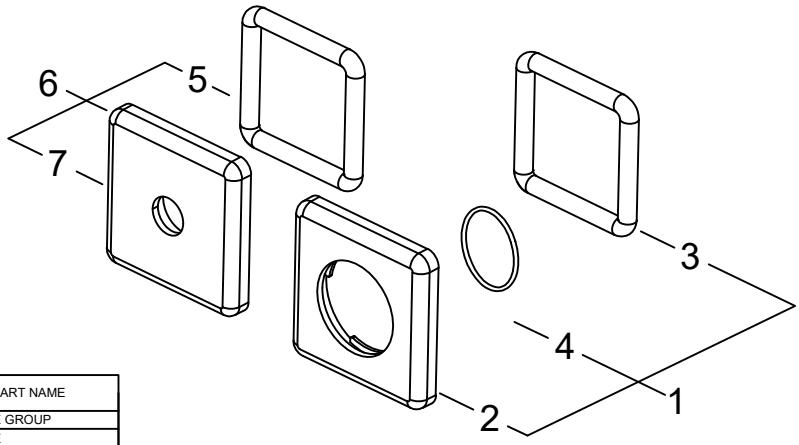

NO	MAMUL KODU - PRODUCT CODE		PARÇA ADI	PART NAME
	102167629-K	102167629-KK		
	PARÇA KODU-PART CODE			
1	102126639P1	102126903	ROZET GRUBU	ROSETTE GROUP
2	110715345P1	110715373	ROZET	ROSETTE
3	110810352	110810361	FİTİL O-RING / O-RING	CORD O-RING / O-RING
4	110810479	110810479	O-RING	O-RING
5	———	110810354	FİTİL O-RING / O-RING	CORD O-RING / O-RING
6	———	102126649P1	ROZET GRUBU	ROSETTE GROUP
7	———	110715351P1	ROZET	ROSETTE
8	410701015		BİCE	SCREW COVER
9	112222056		SETUSKUR	SET SCREW
10	110712667S1		KOL	HANDLE
11	103051667S1		KOL GRUBU	HANDLE GROUP
12	110720313		ÇIKIŞ UCU	SPOUT
13	112222271		SETUSKUR	SET SCREW
14	102133109		PERLATÖR	AERATOR
15	110804008		PERLATÖR ANAHTARI	AERATOR KEY

www.eca.com.tr
E.C.A. önceden haber vermeksizin, ürünler ve ürünlerin teknik detaylarında değişiklik yapma hakkını saklı tutar.
We reserve the right to alter product specification and colors and to make technical modifications without prior notice.