LUNA

Ürün Adı : 2 Yollu Ankastre Banyo Bataryası Sıva Üstü Grubu / Pvd Koyu Altın Görünümlü
Product Name : Concealed Bath Mixer Surface Mounted Group 2 Way Diverter / Dark Gold Effect

Ürün Kodu / Product Code : 102167336A1-K
102167336A1-Y
102167336A1-E

İhracat Kodu / Export Code : 102167336A1EX-K
102167336A1EX-Y
102167336A1EX-E

**Localization product codes are available.*

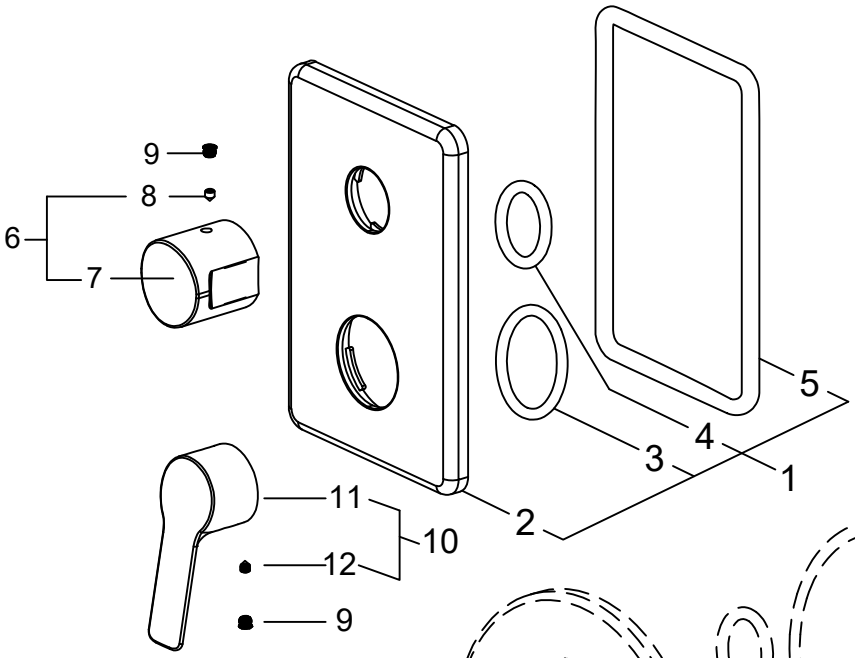

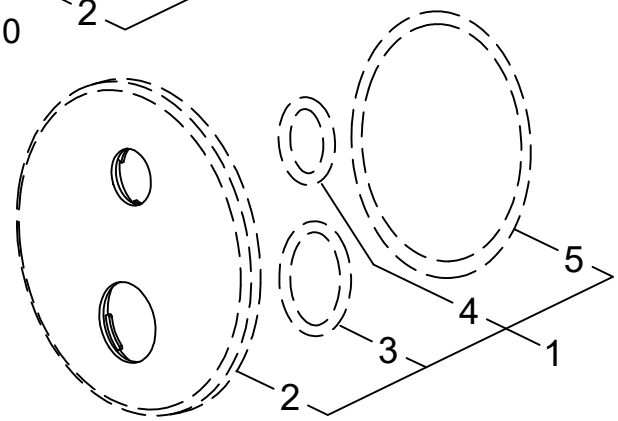

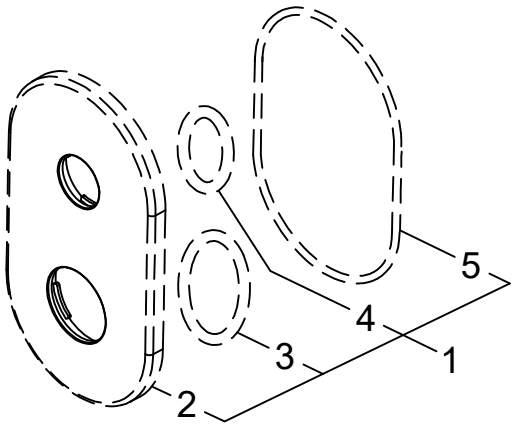

NO	MAMUL KODU - PRODUCT CODE			PARÇA ADI	PART NAME
	102167336A1-K	102167336A1-Y	102167336A1-E		
	PARÇA KODU - PART CODE				
1	102126638P1A1	102126657A1	102126908A1	ROZET GRUBU	ROSETTE GROUP
2	110715350P1A1	110715371A1	110715360A1	ROZET	ROSETTE
3	110810479			O-RİNG	O-RING
4	110810476			O-RİNG	O-RING
5	110810353	110810344	110810360	FİTİL O-RİNG	O-RING CORD
6	103051177A1			YÖN DEĞİŞTİRİCİ VOLANI GRUBU	DIVERTER HANDLE GROUP
7	110705177A1			YÖN DEĞİŞTİRİCİ VOLANI	DIVERTER HANDLE
8	112222056			SETUSKUR	SET SCREW
9	410701015A1			BİCE	SCREW COVER
10	102126695T1A1S1			KOL GRUBU	HANDLE GROUP
11	110712229T1VPA1S1			KOL	HANDLE
12	412222007			SETUSKUR	SET SCREW

E.C.A. önceden haber vermeksizin, ürünler ve ürünlerin teknik detaylarında değişiklik yapma hakkını saklı tutar.
We reserve the right to alter product specification and colors and to make technical modifications without prior notice.