[YILLARCA BERABER]

LIA

Ürün Kodu : 102188888 - Lavabo Bataryası (İhracat Kodu: 102188888EX)
Product Code: 102188888 - Basin Mixer (Export Code: 102188888EX)
**Localization product codes are available.*

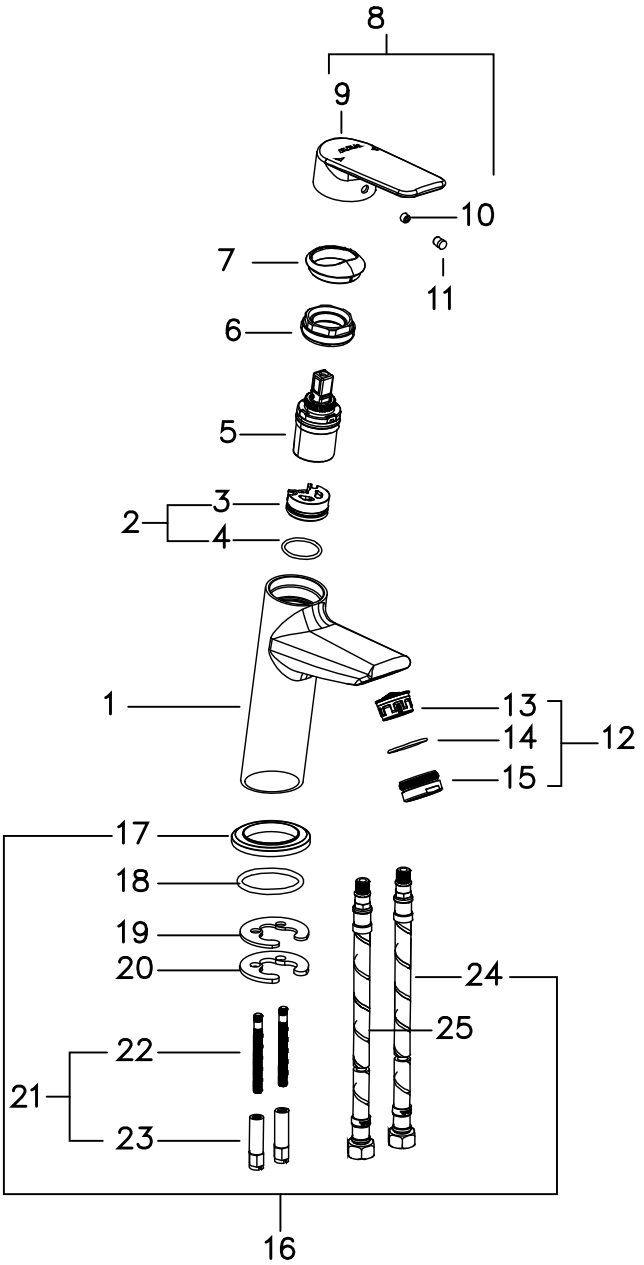

	NO	PARÇA KODU PART CODE	PARÇA ADI	PART NAME
*	1	110777346	GÖVDE	BODY
	2	101026455	OTURMA NİPELİ GRUBU	INNER BODY GROUP
	3	110807090	OTURMA NİPELİ	INNER BODY
	4	110803597	O-RING	O-RING
	5	101035038	Ø26 KARTUŞ	Ø26 CARTRIDGE
	6	110618488P	BASKI SOMUNU	NUT
	7	110715381	ROZET	ROSETTE
	8	103051298S1	KOL GRUBU	HANDLE GROUP
	9	110712298	KOL	HANDLE
	10	112222056	SETUSKUR	SCREW
	11	110801336	BİCE	SCREW COVER
**	12	102133106NHZ	PERLATÖR GRUBU	AERATOR GROUP
	13	102133056NEHZ	PERLATÖR	AERATOR
	14	110810370	O-RİNG	O-RING
	15	110718417	SOMUN	NUT
	16	103051296	ALT BAĞLANTI GRUBU	FIXING GROUP
	17	110715388	ROZET	ROSETTE
	18	110810481	O-RING	O-RING
	19	110803712	CONTA	GASKET
	20	110717083	RONDEL	METAL WASHER
	21	102199330	SAPLAMA GRUBU	STUD BOLT GROUP
	22	110722166	SAPLAMA	STUD BOLT
	23	110618446	SOMUN	NUT
	24	102139019	ESNEK BAĞLANTI HOR.	FLEXIBLE HOSE
	25	102139020	ESNEK BAĞLANTI HOR.	FLEXIBLE HOSE

*** İŞARETLİ PARÇALAR YEDEK PARÇA OLARAK SATILMAZ**
**** 102188888ST PERLATÖR KODU : 102133106NH5**

*** MARKED PARTS ARE NOT SOLD AS SPARE PART**
**** 102188888ST AERATOR GROUP CODE : 102133106NH5**

E.C.A. önceden haber vermeksizin, ürünler ve ürünlerin teknik detaylarında değişiklik yapma hakkını saklı tutar.
We reserve the right to alter product specification and colors and to make technical modifications without prior notice.