[YILLARCA BERABER]

OSMANLI

Ürün Kodu : 102209223 - G3/4" Kurna Musluğu (İhracat Kodu: 102209223EX)
Product Code: 102209223 - Fountain Basin Tap (Export Code: 102209223EX)
**Localization product codes are available.*

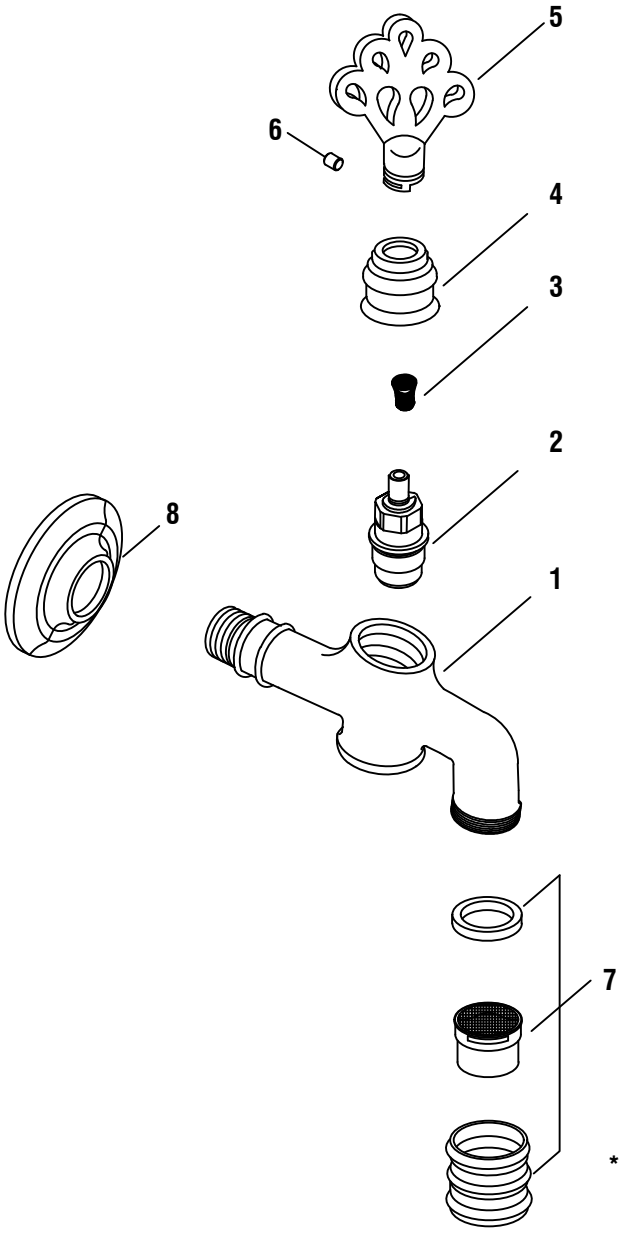

NO	PARÇA KODU / PART CODE	PARÇA ADI	PART NAME
* 1	113707011	GÖVDE	BODY
2	402125009	90° SERAMİK SALMASTRA GRUBU	90° CERAMIC HEADWORK GROUP
3	112222027	VOLAN VİDASI	SCREW
4	113718038	SOMUN	NUT
5	113705003	VOLAN	HANDLE
6	112222056	SETUSKUR	SET SCREW
7	102233020	PERLATÖR GRUBU	AERATOR GROUP
8	113715010	ROZET	ROSETTE

*** İŞARETLİ PARÇALAR YEDEK PARÇA OLARAK SATILMAZ**
*** MARKED PARTS ARE NOT SOLD AS SPARE PART**

E.C.A. önceden haber vermeksizin, ürünler ve ürünlerin teknik detaylarında değişiklik yapma hakkını saklı tutar.
We reserve the right to alter product specification and colors and to make technical modifications without prior notice.