ICON

Çıkış Ucu Grubu-Ankastre Banyo Bataryası / Spout Group - Surface Mount Part Of Concealed Bath Mixer

Ürün Kodu / Product Code : 102159201H-K
102159201H-Y
102159201H-E

İhracat Kodu / Export Code : 102159201HEX-K
102159201HEX-Y
102159201HEX-E

**Localization product codes are available.*

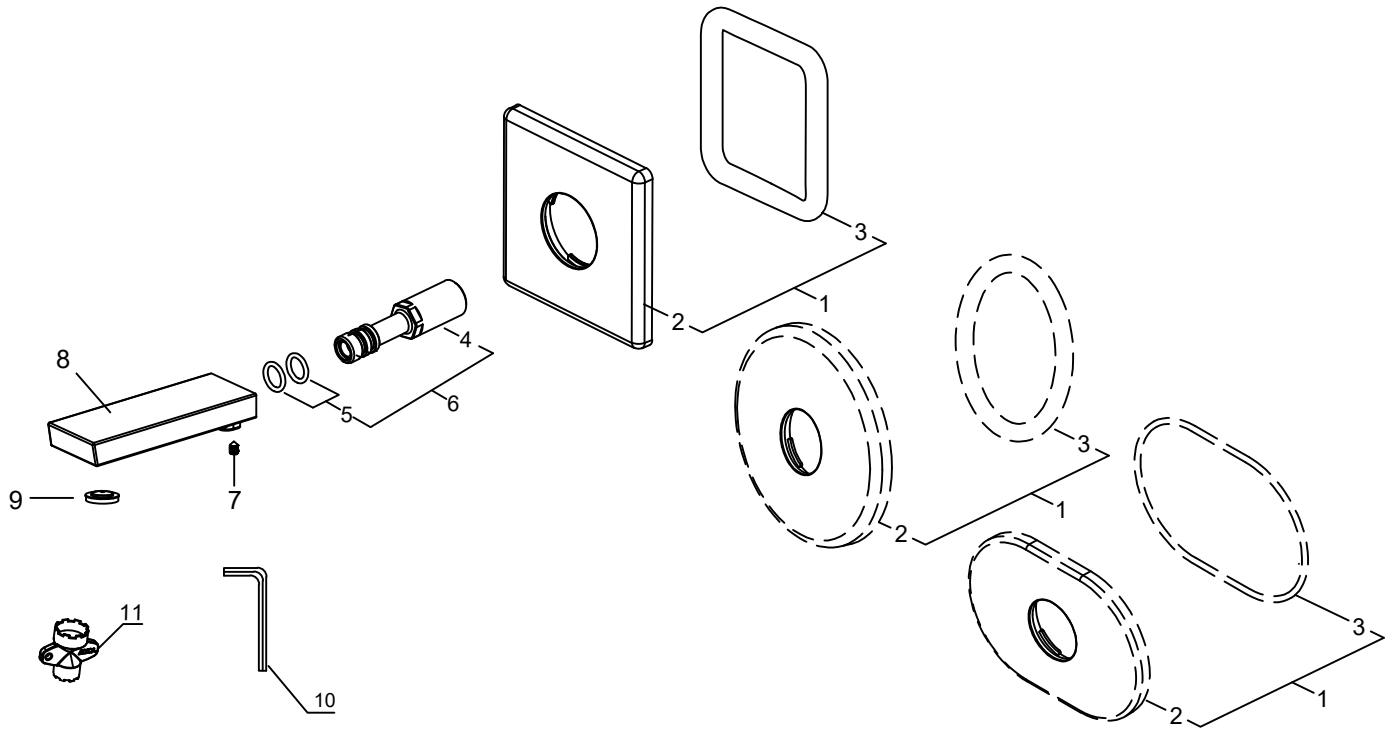

NO	MAMUL KODU - PRODUCT CODE			PARÇA ADI	PART NAME
	102159201H-K	102159201H-Y	102159201H-E		
	PARÇA KODU - PART CODE				
1	102126649P	103051347	103051361	ROZET GRUBU	ROSETTE GROUP
2	110715351	110715347	110715361	ROZET	ROSETTE
3	110810361	110810346	110810361	FİTİL O-RİNG	O-RING CORD
4	110614317			NİPEL	NIPPLE
5	110810017			O-RİNG	O-RING
6	103041307			NİPEL O-RİNG GRUBU	NIPPLE O-RING GROUP
7	112222271			SETUSKUR	SET SCREW
8	110720292			ÇIKIŞ UCU	SPOUT
9	102133069NSSR			PERLATÖR GRUBU	AERATOR GROUP
10	110704001			ALLEN ANAHTARI	ALLEN WRENCH
11	110804014			PERLATÖR ANAHTARI	AERATOR KEY

E.C.A. önceden haber vermeksizin, ürünler ve ürünlerin teknik detaylarında değişiklik yapma hakkını saklı tutar.
We reserve the right to alter product specification and colors and to make technical modifications without prior notice.