[YILLARCA BERABER]

WICA

Ürün Kodu : 406218035 - Spiralli Eviye Bataryası (İhracat Kodu: 406218035EX)

Product Code: 406218035 - Kitchen Mixer (Export Code: 406218035EX)

**Localization product codes are available.*

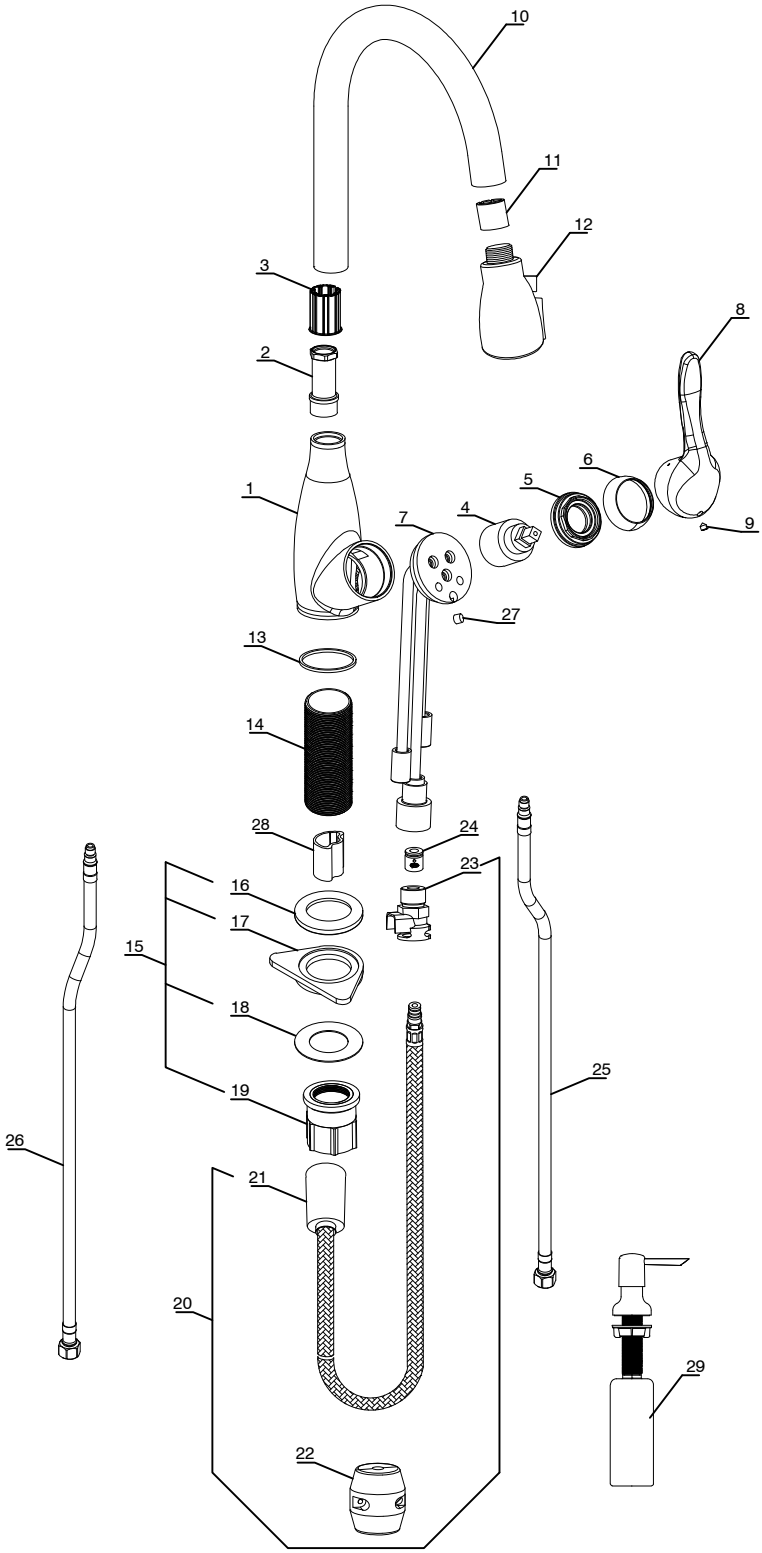

	NO	PARÇA KODU / PART CODE	PARÇA ADI	PART NAME
*	1	412607175	GÖVDE	BODY
	2	410614047	BAĞLANTI BURCU	CONNECTION NIPPLE
	3	410808002	BORU YATAĞI	SPOUT AXIALRING
	4	102125061SD	Ø35 SERAMİK KARTUŞ	Ø35 CERAMIC CARTRIDGE
	5	410618013	BASKI SOMUNU	NUT
	6	412615046	KOL ALTI ROZETİ	ROSETTE
	7	110621433	BİRLEŞİK	CARTRIDGE NIPPLE
	8	412612017	KOL	HANDLE
	9	112222056	SETSKUR	SET SCREW
	10	412602018	ÇIKIŞ BORUSU	SPOUT
	11	410834005	EL DUŞU YATAĞI	SUPPORT PART
	12	402638008	EL DUŞU GRUBU	HAND SHOWER GROUP
	13	110803723	CONTA	GASKET
	14	112207001	GÖVDE ALT PARÇASI	BODY FIXING PART
	15	102199600	GRUP	GROUP
	16	110803826	CONTA	GASKET
	17	110824612	DESTEK	SUPPORT
	18	112217124	RONDEL	METAL GASKET
	19	110832033	ALT BAĞLANTI PARÇASI	FIXING NUT
	20	106226776	EL DUŞU HORTUM GRUBU	HAND SHOWER HOSE GROUP
	21	412239021	EL DUŞU HORTUMU	HAND SHOWER HOSE
	22	102126749	AĞIRLIK GRUBU	WEIGHT GROUP
	23	402126147	QUICK CONNECTOR GRUBU	QUICK CONNECTOR GROUP
	24	102126153	ÇEKVALF	NON RETURN VALVE
	25	102139020	ESNEK BAĞLANTI HORTUMU	FLEXIBLE HOSE
	26	102139019	ESNEK BAĞLANTI HORTUMU	FLEXIBLE HOSE
	27	110622179	PİM	PIN
	28	110824235	HORTUM YATAĞI	SUPPORT PART
	29	402199065	SIVI SABUNLUK	LIQUID SOAP DISPENSER

*** İŞARETLİ PARÇALAR YEDEK PARÇA OLARAK SATILMAZ**

*** MARKED PARTS ARE NOT SOLD AS SPARE PART**

E.C.A. önceden haber vermeksizin, ürünler ve ürünlerin teknik detaylarında değişiklik yapma hakkını saklı tutar.

We reserve the right to alter product specification and colors and to make technical modifications without prior notice.