[YILLARCA BERABER]

LUNA

Ürün Kodu : 102108949/ST - Lavabo Bataryası (İhracat Kodu: 102108949EX/STEX)
Product Code: 102108949/ST - Tall Basin Mixer (Export Code: 102108949EX/STEX)
**Localization product codes are available.*

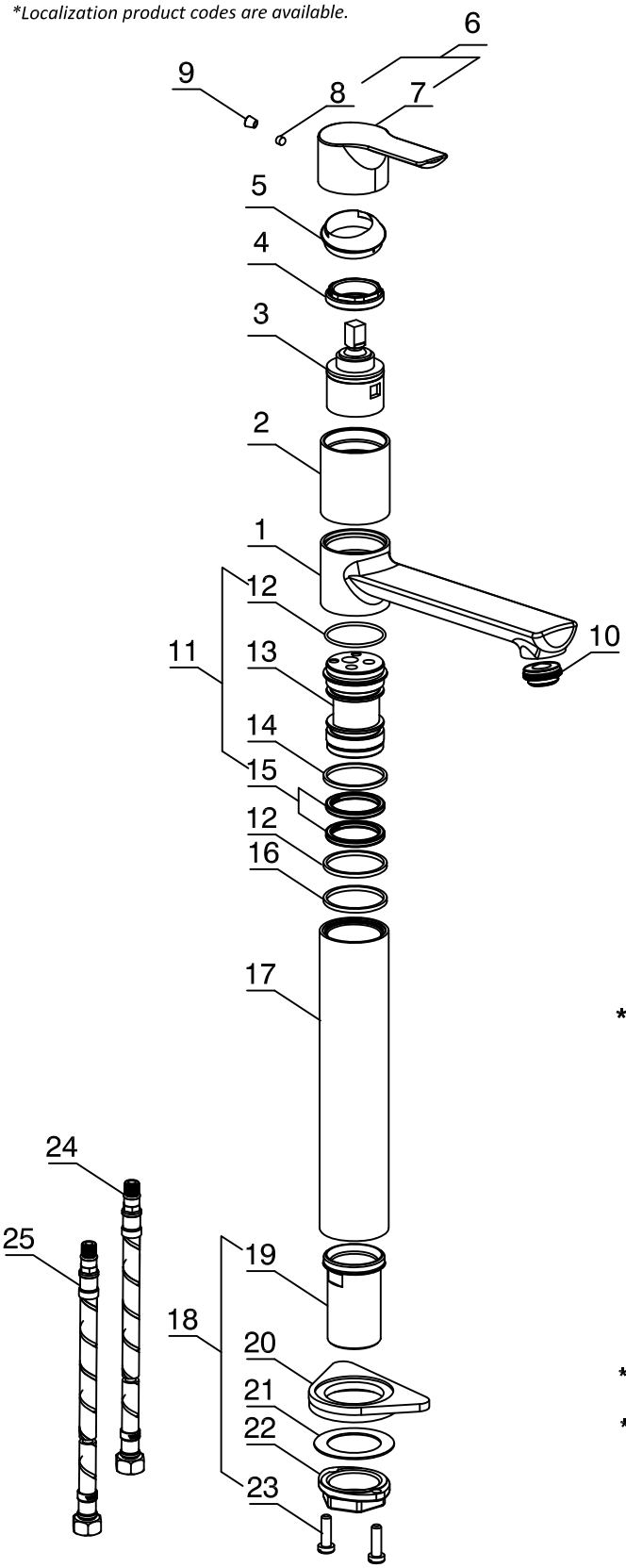

	NO	PARÇA KODU / PART CODE	PARÇA ADI	PART NAME
*	1	110720271	ÇIKIŞUCU	SPOUT
*	2	110777093	ÜST GÖVDE	UPPER BODY
	3	101035009	Ø35 KARTUŞ	Ø35 CARTRIDGE
	4	110618461	BASKI SOMUNU	NUT
	5	110715806	ROZET	ROSETTE
	6	103051229	KOL GRUBU	HANDLE GROUP
	7	110712229	KOL	HANDLE
	8	412222007	SETUSKUR	SET SCREW
	9	110801336	SİLİKON BİCE	SILICON COWER
**	10	102133100	PERLATÖR	AERATOR
	11	101026429	GRUP	GROUP
	12	110810314	O-RİNG	O-RING
	13	110614312	OTURMA NİPELİ	CONNECTION NIPPLE
	14	110817153	RONDEL	METAL GASKET
	15	110810471	X-RİNG	X-RING
	16	110817153	RONDEL	METAL GASKET
*	17	110702220	BORU ALT GÖVDE	EXTEND BODY
	18	102199537	GRUP	GROUP
	19	110724448	GÖVDE ALT PARÇASI	EXTEND PART
	20	110824553	DESTEK	SUPPORT
	21	112217039	RONDEL	METAL GASKET
	22	110718184	SOMUN	NUT
	23	112222014	VİDA	SCREW
	24	102139011	FLEKSIBIL HORTUM	FLEXIBLE HOSE
	25	102139012	FLEKSIBIL HORTUM	FLEXIBLE HOSE

*** İŞARETLİ PARÇALAR YEDEK PARÇA OLARAK SATILMAZ**
**** 102108949ST/STEX PERLATÖR KODU : 102133004NH5**
*** MARKED PARTS ARE NOT SOLD AS SPARE PART**
**** 102108949ST/STEX AERATOR GROUP CODE : 102133004NH5**

E.C.A. önceden haber vermeksizin, ürünler ve ürünlerin teknik detaylarında değişiklik yapma hakkını saklı tutar.
We reserve the right to alter product specification and colors and to make technical modifications without prior notice.